いばらきコープ 参加とネットワーク情報紙

ときめきスマイル

co-op コープネット いばらきコープ
食卓を笑顔に、地域を豊かに。

2016年12月号
2016年 11月28日発行
いばらきコープ総合企画室
〒319-0102 茨城県小美玉市西郷地 1703
FREE フリーアクセス 0120-160-231
ホームページ ▶ いばらきコープ

社会貢献の取り組みに家庭から参加しましょう!

いばらきコープでは、組合員の皆さんがより気楽に社会貢献の取り組みに参加出来るよう、それぞれの機関や団体にご協力いただきながら広げています。

募金を通して世界の子どもたちの命を守る

ユニセフ募金

We Support unicef

いばらきコープでは、一年をとおしてユニセフへの募金活動に取り組み、公益財団法人日本ユニセフ協会を通じて、世界の子どもたちの生命を守る活動の輪を広げています。2016年度はユニセフ「インド指定募金」として活用させていただいております。

コープデリ宅配 OCR注文書で募金に参加出来ます。

286401	1口	100円
286516	1口	1,000円

※ポイントを募金にすることが出来ます。

287083	1口	100円
287091	1口	1,000円
287105	全ポイント	

店舗

レジにて募金をお願いします。

―ユニセフについて―

●募金でできる支援

ユニセフでは、みなさんから寄せられた募金で、世界中の子ども達の命と健康を守る為に活動しています。僅かな募金でも多くの子ども達を助ける事が出来ます。

100円でできる事

「はしか」から子どもを守るワクチン	3回分
経口補水塩（下痢による脱水症状を防ぐ粉）	12錠
こどもの免疫力を高めるビタミンAカプセル	100錠

●ユニセフの主な活動

①十分なケアを乳幼児に：5歳未満で亡くなる子ども年間630万人。予防接種、衛生的な環境確保などの総合支援。

②すべての子どもに教育を：小学校に通えない子ども5778万人。学習教材、学校施設の整備などの支援

③エイズと闘う：HIVに感染している子ども320万人、エイズで親をなくした子ども1770万人。感染予防、治療とサポートなどの支援。

④子どもの保護を最優先に：子どもへの暴力、虐待、人身売買など。厳しい状況にある子どもの保護と法的に守られる環境づくり支援。

⑤子どもにふさわしい世界を目指して：各国への政策提言とパートナーシップの促進

2015年度のいばらきコープのユニセフ募金の取り組み

- インド指定募金：インドの女子教育への支援の為の募金。……1,166,972円
- エボラ出血熱対策緊急支援募金：エボラ出血熱が流行した事を受けコープネット全体で実施。……538,146円
- ネパール地震救援募金：ネパール地方で起きた大規模地震の支援 ……1,888,366円
- ハッピーミルクプロジェクト：コープマークの牛乳をキャンペーン期間中にお買いあげ頂くと、1本に付き1円がユニセフを通じてシエラレオネに寄付される募金。……1,179,945円
- バヌアツ自然災害緊急募金：バヌアツで起きた台風被害への支援。……43,795円

募金額合計 4,817,224円

書き損じハガキなどを集めて送って国際協力!

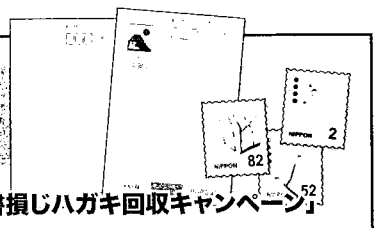

特定非営利活動法人 ハンガー・フリー・ワールド「書損じハガキ回収キャンペーン」

このキャンペーンは書き損じハガキや未使用切手などを集め、それを換金し飢餓を解決する活動にあてるものです。いばらきコープの昨年実績は金額にして4,342,448円（3,103件）になりました。ハガキ1枚が栄養粥1食に、いばらきコープでは今年度より広く組合員の皆さんに協力を呼びかけさせていただきます。

❶次のものを集めています。

■年賀ハガキ・官製ハガキ（書き損じ・未使用） ■切手（未使用・使用済）
■ブルーチップ ■グリーンスタンプ ■未使用テレカ・プリペードカード ■商品券
■外国紙幣 ■中古CD、DVD、ゲームソフト ■ダイヤ・金・銀・プラチナ製の貴金属
※詳しくは回収用封筒のご案内をご覧ください。

❷回収方法

コープデリ宅配を利用しているみなさんに2017年2月1回より回収用封筒を配付させていただきます。回収可能なものをこの封筒に入れて2017年5月31日までに投函してください。

家庭に眠る食品を困っている方への支援に生かす

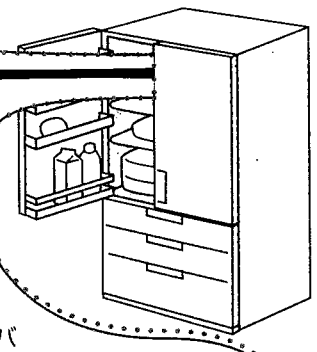

NPO法人 フードバンク茨城

「フードバンク」とは賞味期限内で安全に食べられるにも関わらず、規格外・包装ミスなどの理由で廃棄される食品を企業や農家などから寄贈してもらい、必要としている施設や団体に無償で提供する活動です。フードバンク茨城は2011年8月にNPO法人として設立しました。

今年度いばらきコープは「きずなBOX」を本部及び全店舗に設置しました。「きずなBOX」は、家庭に眠る食品を気軽に寄付していただくための円柱形のBOXです。（2016年度上期391kg協力）

いばらきコープは、イベント毎に生活困窮者への支援や、食品の保管場所の貸し出しなどをしています。フードドライブを実施する際にはブロックニュースなどでお知らせをします。ご協力をお願いします。